ПРИБОРЫ ОТОПИТЕЛЬНЫЕ
КОНВЕКТИВНО-РАДИАЦИОННЫЕ

РАДИАТОР «QUADRUM SOLO H»
ТУ 252111-018-50374823-2021

ПАСПОРТ

1. ОБЩИЕ УКАЗАНИЯ

Радиатор «QUADRUM SOLO H» предназначен для систем отопления жилых, общественных и производственных зданий с температурой теплоносителя до 120 ^{0}C и рабочим давлением до 1,5 МПа (~15 кгс/см^2).

Радиаторы «QUADRUM SOLO H» не предназначены для работы в помещениях с повышенной влажностью или агрессивной средой, а также в системе горячего водоснабжения.

2. ТЕХНИЧЕСКИЕ ДАННЫЕ

2.1. Основные размеры и параметры радиаторов приведены на Рис.1 и в Таблице №1.

2.2 Радиаторы выпускаются с разнесенным (седловым) нижним или диагональным подключением «QUADRUM SOLO H», (Рис.2, 3) или с правосторонним (левосторонним) нижним подключением с межосевым расстоянием 50 мм для моделей «QUADRUM SOLO H R(L)» (Рис.4).

2.3. Присоединительная резьба - внутренняя G 1/2.

2.4. Радиаторы «QUADRUM SOLO H» («QUADRUM SOLO H R(L)») изготавливаются без встроенного термоклапана.

2.5 Наружная поверхность радиатора имеет эпоксиполиэфирное порошковое покрытие. Дополнительная информация – см. Приложении №1.

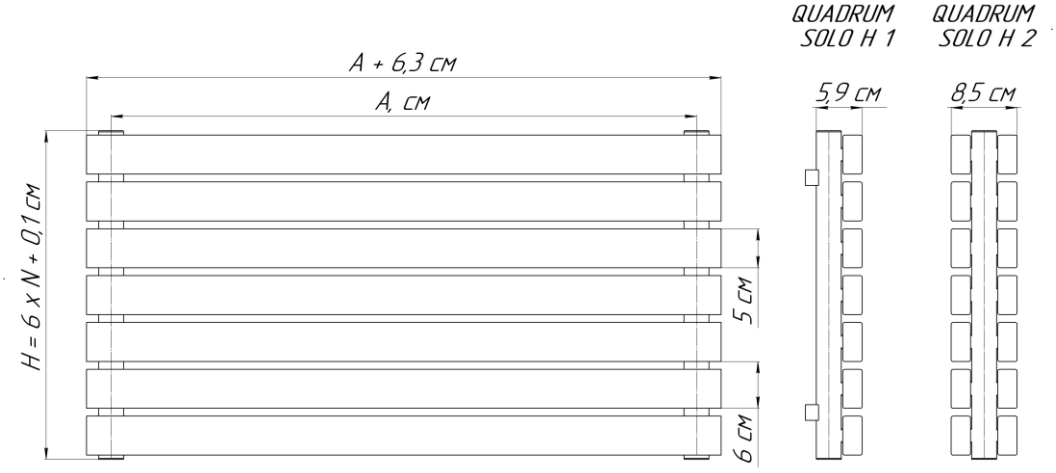

Рис. 1. Радиатор «QUADRUM SOLO H», где: A – межцентровой размер, см; N – количество секций; H – габаритная высота, см.

3. КОМПЛЕКТ ПОСТАВКИ

В комплект поставки радиатора «QUADRUM SOLO H» с разнесенным подключением или с нижним подключением, входят:

- радиатор «QUADRUM SOLO H» («QUADRUM SOLO H R(L)») 1 шт.;
- паспорт 1 шт.;
- кронштейны для настенного исполнения (ножки для напольного исполнения) 1 компл.;
- дизайн–комплект 1/2" (необходимые пробки, кран Маевского) 1 компл.;
- комплект упаковки 1 компл.

4. ПРАВИЛА ХРАНЕНИЯ И ТРАНСПОРТИРОВКИ.

Радиаторы до начала эксплуатации должны храниться в упакованном виде, в таре изготовителя, в отапливаемых и вентилируемых помещениях с температурой от +5 ^{0}C до +40 ^{0}C. Среднее значение относительной влажности 80 % при температуре окружающего воздуха +20 ^{0}C.

При транспортировании соблюдать требования манипуляционных знаков на этикетке упаковки. Радиаторы следует оберегать от механических нагрузок, могущих привести к деформации радиаторов.

Таблица №1*.

Модель	Количество секций N для настенных	Количество секций N для напольных	A, см	Параметры одной секции		Степенной коэффициент n
				Объем, л	Масса нетто, кг, ±10%	
QUADRUM SOLO H 1-300	от 3 до 37	от 3 до 35	30	0,33	1,2	1,33
QUADRUM SOLO H 1-500	от 3 до 37	от 3 до 35	50	0,52	1,8	1,33
QUADRUM SOLO H 1-750	от 3 до 32	от 3 до 32	75	0,75	2,5	1,33
QUADRUM SOLO H 1-1000	от 3 до 15	от 3 до 15	100	0,98	3,1	1,34
QUADRUM SOLO H 1-1250	от 3 до 15	от 3 до 15	125	1,21	3,8	1,34
QUADRUM SOLO H 1-1500	от 3 до 15	от 3 до 15	150	1,44	4,5	1,26
QUADRUM SOLO H 1-1750	от 3 до 15	от 3 до 15	175	1,68	5,2	1,26
QUADRUM SOLO H 1-2000	от 3 до 13	от 3 до 13	200	1,91	5,8	1,26
QUADRUM SOLO H 2-300	от 3 до 35	от 3 до 34	30	0,67	2,3	1,23
QUADRUM SOLO H 2-500	от 3 до 24	от 3 до 23	50	1,04	3,4	1,23
QUADRUM SOLO H 2-750	от 3 до 17	от 3 до 16	75	1,50	4,7	1,23
QUADRUM SOLO H 2-1000	от 3 до 14	от 3 до 13	100	1,96	6,1	1,27
QUADRUM SOLO H 2-1250	от 3 до 11	от 3 до 10	125	2,43	7,4	1,27
QUADRUM SOLO H 2-1500	от 3 до 10	от 3 до 9	150	2,89	8,8	1,27
QUADRUM SOLO H 2-1750	от 3 до 8	от 3 до 7	175	3,35	10,1	1,27
QUADRUM SOLO H 2-2000	от 3 до 7	от 3 до 6	200	3,81	11,5	1,27

*Значения номинального теплового потока радиаторов указаны в Приложении №2.

5. МОНТАЖ РАДИАТОРА

5.1. Монтаж радиатора должен производиться специализированными монтажными организациями с последующим испытанием и составлением акта согласно требованиям СП 73.13330.2016 «Внутренние санитарно-технические системы зданий».

5.2. При установке радиатора рекомендуется выдерживать следующие расстояния:

- от пола до радиатора – 80…160 мм;
- от нижней поверхности подоконных панелей до радиатора: для однорядных радиаторов – не менее 50 мм, для двухрядных радиаторов – не менее 70 мм;

5.3. Радиаторы следует устанавливать на кронштейнах. Стандартный кронштейн для настенного монтажа из комплекта не предназначен для установки в помещениях лечебно-профилактических и детских учреждений, нестандартный кронштейн заказывается отдельно (при наличии).

5.4. Для крепления кронштейнов к стене следует применять шурупы с дюбелями. Дюбеля в комплекте с кронштейнами предназначены для кирпичной стены (бетона), для других материалов стен применять соответствующие дюбеля.

5.5. Присоединение радиатора к системе отопления должно производиться через запорно-регулирующую арматуру.

ВНИМАНИЕ! При поставке радиаторов пробка 1/2" и кран Маевского 1/2" наживлены (не завернуты до конца) в резьбовые отверстия радиаторов.

При монтаже радиатора пробка и кран Маевского окончательно устанавливаются монтажниками в необходимые резьбовые отверстия радиатора. Перед заполнением водой радиаторов всех моделей проверьте надежность закручивания заглушек и крана Маевского.

5.6. Радиаторы должны монтироваться с трубами стальными, металлополимерными или из сшитого полиэтилена с антидиффузионной защитой, а также с медными трубами – через бронзовый разделитель длиной не менее 3 диаметров трубы.

5.7. Схема разнесенного подключения радиатора к однотрубной системе (Рис. 2):

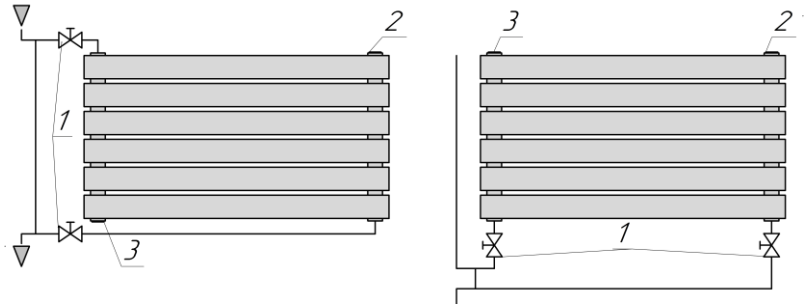

Рис. 2. 1. Вентиль (кран). 2. Кран Маевского-воздухоотводчик. 3. Пробка глухая.

5.8. Схемы разнесенного (седлового) подключения радиатора к двухтрубной системе (Рис.3):

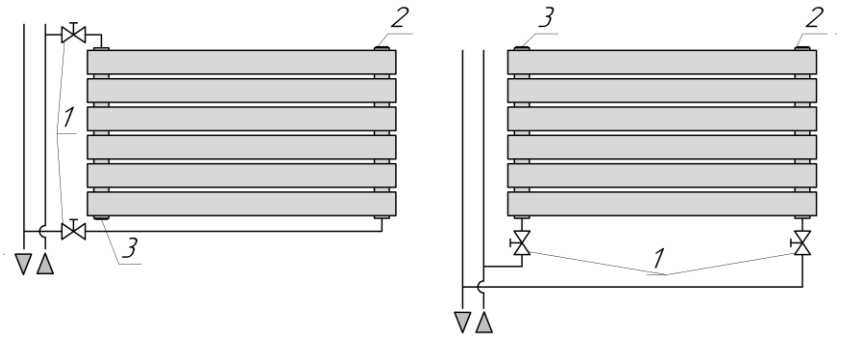

Рис. 3. 1. Вентиль (кран). 2. Кран Маевского-воздухоотводчик. 3. Пробка глухая.

5.9. Схемы присоединения под арматуру нижнего подключения 50 мм к двухтрубной системе отопления (Рис. 4): Подключение прямой и обратной магистрали - произвольное.

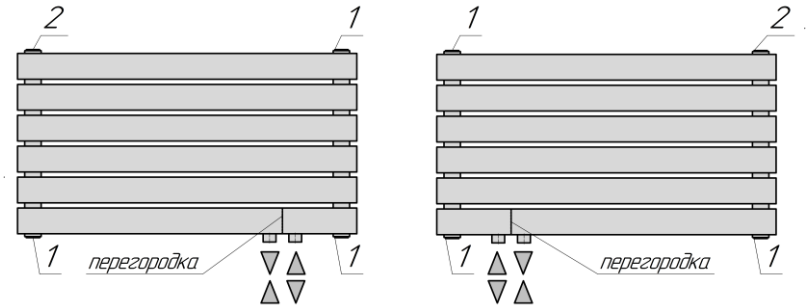

Рис. 4. 1. Вентиль (кран). 2. Кран Маевского-воздухоотводчик. 3. Пробка глухая.

ВНИМАНИЕ! При наличии на лицевой поверхности радиатора защитной пленки необходимо снять ее до первичного прогрева радиатора!

5.10. Монтажные схемы радиатора в напольном и настенном исполнении для различных подключений можно найти по ссылке: https://kztoradiator.ru/dokumentacziya.

6. ПРАВИЛА ЭКСПЛУАТАЦИИ

6.1. Радиаторы должны быть постоянно заполнены теплоносителем, отвечающим требованиям, приведенным в СП 124.13330.2012 «Тепловые сети». Слив (опорожнение) теплоносителя из радиатора в системе отопления допускается на срок не более 15 суток в год.

Основные требования к теплоносителю:

- содержание растворенного кислорода – не более 20 мкг/л;
- значение pH = 8 – 9,5.

Допускается применение в качестве теплоносителя низкозамерзающих жидкостей для систем отопления на основе этилен- и пропиленгликоля.

6.2. Для удаления воздуха на каждый радиатор необходимо устанавливать кран-воздухоотводчик. Кран устанавливается в верхней части радиатора.

6.3. Краны (вентили), устанавливаемые на входе-выходе радиатора, предназначены для:

- использования в качестве терморегулирующих элементов отопления;
- отключения радиаторов от системы отопления.

Шаровые краны не рекомендуется использовать в качестве терморегулирующих элементов системы отопления.

6.4. При работе радиатора с нижним подключением допускается деформация (выгибание) подающей секции радиатора.

6.5. Удалять загрязнения с поверхности радиатора рекомендуется мягкой тканью с использованием нейтральных моющих средств.

ВНИМАНИЕ!

6.6. **Запрещается** резко открывать-закрывать краны (вентили), установленные на входе-выходе радиатора.

6.7. **Запрещается** сидеть на радиаторе, устанавливать на него посторонние предметы.

6.8. **Запрещается** охлаждение радиатора воздухом, имеющим отрицательную температуру (например, при открытом окне в зимний период), т. к. это может привести к замерзанию теплоносителя (воды) в радиаторе и разрыву труб.

6.9. **Запрещается** использование отопительных приборов в качестве токоведущих и заземляющих устройств.

6.10. При установке радиаторов на деревянные стены периодически проверяйте надежность крепления радиаторов к стене. Основание для проверки – возможная потеря надежной фиксации из-за усадки материала стен.

7. ГАРАНТИЙНЫЕ ОБЯЗАТЕЛЬСТВА

7.1. Изготовитель гарантирует соответствие радиаторов требованиям ГОСТ 31311-2022 при соблюдении условий транспортирования, хранения, монтажа и эксплуатации.

Гарантийный срок хранения – 3 года со дня отгрузки заводом изготовителем. Гарантия на радиатор действует в течение 5 лет со дня продажи или ввода в эксплуатацию в пределах гарантийного срока хранения. Срок службы радиатора – 25 лет.

Гарантия на остальные применяемые комплектующие части к радиатору (дизайн–комплект) 12 месяцев со дня отгрузки заводом изготовителем.

7.2. Гарантии не распространяются на радиаторы:

- без наличия паспорта;
- без отметки ОТК предприятия-изготовителя;
- без печати торгующей организации, подписи продавца и даты продажи;
- с видимыми механическими повреждениями;
- с дефектами, возникшими по причине ненадлежащих условий транспортировки и погрузочно-разгрузочных работ, а также по вине потребителя, в результате нарушения правил хранения, монтажа и эксплуатации;
- при отсутствии акта специализированной монтажной организации о монтаже радиатора в систему и последующем испытании.

7.3. Претензии после ввода радиатора в эксплуатацию принимаются в соответствии с действующим законодательством.

7.4. В случае несоблюдения требований, указанных в настоящем документе, предприятие-изготовитель не несет ответственность за повреждение радиатора и последующий материальный ущерб. Дополнительная информация – см. Приложение № 1.

8. СВИДЕТЕЛЬСТВО О ПРИЕМКЕ

Радиатор «QUADRUM SOLO H» соответствует требованиям ГОСТ 31311-2022 и признан годным для эксплуатации. Товар сертифицирован (см. https://kztoradiator.ru/dokumentacziya). Сертификат соответствия требованиям ГОСТ 31311-2022 № РОСС RU C-RU.HA54.B.00044/26 от 25.06.2026.

Штамп ОТК_____ Дата выпуска _____

число, месяц, год

Страна изготовления – Россия.

Изготовитель: Россия, 171502, г. Кимры Тверской обл., ул. Орджоникидзе, д. 83а;
ООО «Кимрский завод теплового оборудования «РАДИАТОР», тел.: (495) 120-17-66,
e-mail: market@kztoradiator.ru; www.kztoradiator.ru.

9. СВИДЕТЕЛЬСТВО О ПРОДАЖЕ

Дата продажи: _____ _____

число, месяц, год Подпись продавца и печать торгующей организации

М.П.

документация

ВНИМАНИЕ!

В связи с тем, что конструкция изделия постоянно совершенствуется, возможны некоторые различия между конструкцией радиатора и настоящим паспортом, а также незначительные расхождения в характеристиках.